PL Podstawa PDK5-B50 - Instrukcja montażu **EN** Base PDK5-B50 - Assembly instructions
DE Ständer PDK5-B50 - Montageanleitung **FR** Pied PDK5-B50 - Instructions de montage

PL Zawartość zestawu **EN** Contents of the pack
DE Inhalt des Sets **FR** Contenu du kit

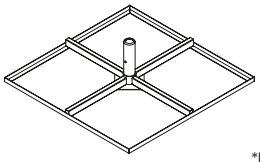
x1

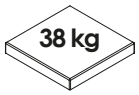

x4*
*PL jako opcja EN as an option
DE als Option FR en option


x1
M8


x1
M8x85

PL Niezbędne narzędzia **EN** Tools required
DE Erforderliche Werkzeuge **FR** Outils nécessaires


x4

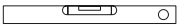
x1

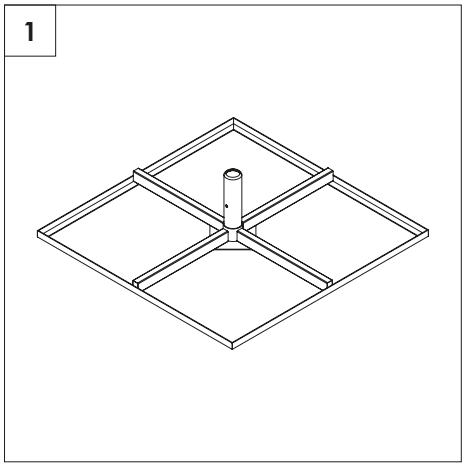

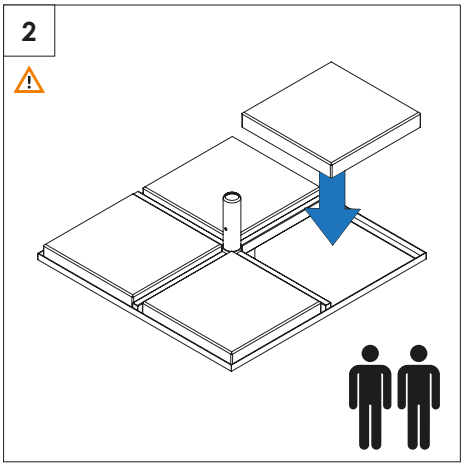

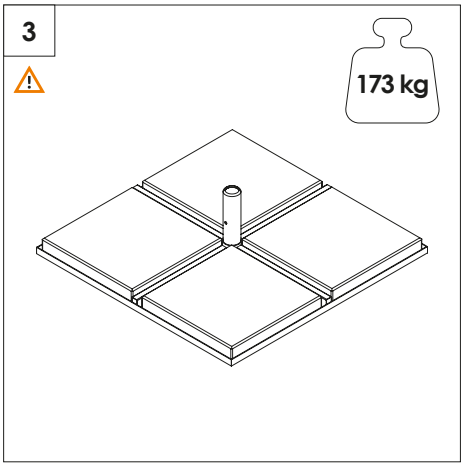

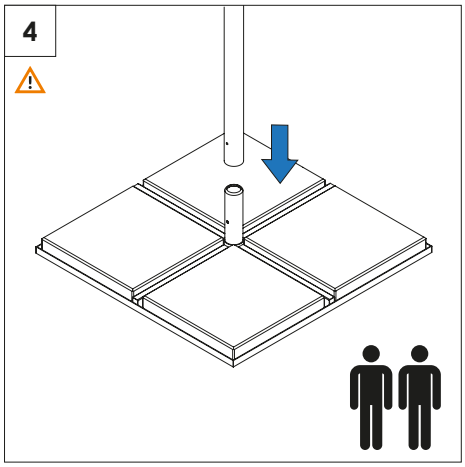

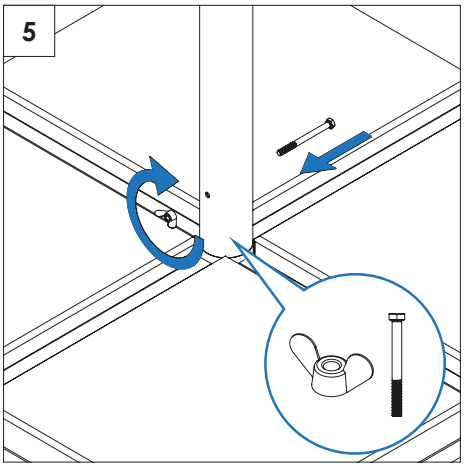

PL Schemat demontażu **EN** Disassembly diagram **DE** Demontageschema **FR** Disassembly diagram

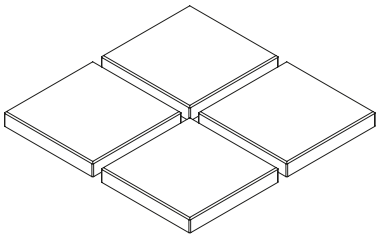
PL Beton **EN** Concrete
DE Concrete **FR** Béton

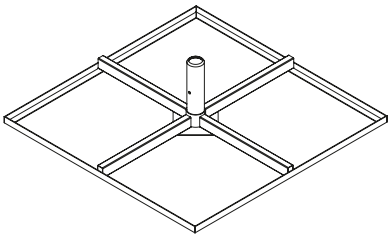
PL Stal **EN** Steel
DE Stahl **FR** Acier


PL Stal **EN** Steel
DE Stahl **FR** Acier

PL Niezbędne narzędzia **EN** Tools required
DE Erforderliche Werkzeuge **FR** Outils nécessaires


x4



PL Stal
EN Steel
DE Stahl
FR Acier

PL Okres przydatności: do czasu utrzymania wartości użytkowych produktu. Demontaż wykonuje właściciel produktu. Metoda recyklingu wszystkich materiałów: segregacja według materiału. Wymagana praca ręczna. **EN** Shelf life: until the product retains its functional value. Disassembly is to be carried out by the product owner. Recycling method for all materials: sort by material. Manual labour required. **DE** Nutzungsdauer: bis zur Erschöpfung der Gebrauchseigenschaften des Produkts. Die Demontage erfolgt durch den Eigentümer des Produkts. Recyclingverfahren für alle Materialien: Sortierung nach Material. Manuelle Arbeit erforderlich. **FR** Durée d'utilité : aussi longtemps que le produit conserve ses qualités utiles. Le démontage est effectué par le propriétaire du produit. Méthode de recyclage : tri selon les matériaux. Travail manuel requis.

LITEX PROMO
Litex Promo Sp. z o.o.
Staroprzygodzka 117, 63-400 Ostrów Wielkopolski
+48 62 737 57 00 info@litex.pl www.litex.pl

01.2026

WAŻNE: NALEŻY UWAŻNIE PRZECZYTAĆ INSTRUKCJĘ I ZACHOWAĆ DO PÓŹNIEJSZEGO WYKORZYSTANIA W PRZYSZŁOŚCI!

Producent Litex Promo Sp.z o.o. nie odpowiada za szkody wynikające z nieprzestrzegania niniejszej instrukcji. Do sprzedaży realizowanej na rzecz Kupującego zastosowanie mają Ogólne Warunki Handlowe dostępne pod adresem www.litex.pl/ogolne-warunki-handlowe
Podstawa została zaprojektowana jako obciążenie do parasola i jest przeznaczona wyłącznie do tego celu. Należy ją używać tylko:
- zgodnie z przeznaczeniem, czyli jako obciążenie do parasola,
- w prawidłowym stanie technicznym tj. bez pęknięć, uszkodzeń elementów metalowych, wystających drutów.
Nieprawidłowości, które mogą mieć wpływ na bezpieczeństwo i funkcjonowanie podstawy do parasola muszą być natychmiast usunięte, w przeciwnym wypadku dalsza jego eksploatacja jest zabroniona. Drobne uszkodzenia (zarysowania, obicia, małe ukruszenia betonu) są dopuszczalne i nadają się do bezpiecznego użytkowania produktu. Wszelkie czynności wskazane w instrukcji winne być wykonane w sposób określony w instrukcji. Wszelkie usterki i stwierdzone wady wymagają konsultacji ze sprzedawcą. Samodzielne naprawy są niedopuszczalne i odbywają się na wyłączne ryzyko kupującego.
Uwaga!
- Podstawa musi być transportowana i instalowana przez co najmniej dwie osoby. Podstawa parasola jest przeznaczona wyłącznie do obsługi przez osoby dorosłe. Nie nadaje się do użytkowania przez dzieci lub osoby wymagające szczególnej opieki.
- Podstawa parasola musi być wypoziomowana.
- Podstawa parasola musi być ustawiona na stabilnej, twardej powierzchni. Parasol musi być przymocowany do podstawy za pomocą dedykowanej śruby.
- Podstawa parasola musi być dedykowana do danego typu parasola zgodnie z deklaracją producenta (ikona umieszczona na etykiecie parasola oznacza, że podstawa musi ważyć więcej niż ... kg). Waga podstawy jest uzależniona od modelu parasola.
Uwaga: Ryzyko wypadku! Produkt jest ciężki – należy zachować szczególną ostrożność podczas przenoszenia podstawy. Przed przystąpieniem do montażu należy upewnić się, że podstawa parasola jest pewnie zamontowana i stoi stabilnie. Ze względu na wagę podstawy powinny ją przenosić minimum dwie dorosłe osoby. Po ustawieniu podstawy należy włożyć parasol w nasadę podstawy i zabezpieczyć przez przełożenie i skręcenie śruby zabezpieczającej, dołączonej do zestawu. Śrubę dokręcić do maksymalnego oporu. W trakcie eksploatacji użytkownik musi regularnie sprawdzać dokręcenie wszystkich śrub podstawy, nasady podstawy oraz łączących nasadę z parasolem.
Konserwacja i pielęgnacja: Klient powinien dokładnie sprawdzić podstawę po pierwszym montażu. Należy wykonywać przegląd techniczny podstawy przynajmniej raz w roku. Zalecamy zwrócenie szczególnej uwagi na połączenia elementów konstrukcyjnych, ewentualne korozje materiałów i ich wytrzymałość. Zaleca się:
- sprawdzić stan podstawy parasola i wymienić wszelkie uszkodzone elementy,
- sprawdzić, czy wszystkie śruby są dobrze dokręcone i dokręcić te poluzowane,
- sprawdzić stan powłoki cynkowej, w przypadku starcia warstwy ocynku, należy ją ponownie zabezpieczyć.
- W celu zwiększenia trwałości betonu, można wykonać impregnację na suchy oczyszczony beton, najlepiej po ok. 4 tygodniach od pierwszego użytkowania.
Przechowywanie: Podstawa oraz wszystkie jej części powinny być przechowywane pod zadaszeniem. Aby uniknąć korozji, należy chronić podstawę przed wilgocią.
Serwis i części zamienne: W przypadku wszelkich pytań dotyczących montażu lub zamówienia części zamiennych należy skontaktować się z Działem Obsługi Klienta (kontakt na stronie www.litex.pl lub pod adresem e-mail: info@litex.pl). W przypadku reklamacji należy zarejestrować ją przez formularz reklamacyjny dostępny na stronie www.litex.pl.
Wsparcie: tel. +48 62 737 57 00, e-mail: info@litex.pl

WICHTIG: LESEN SIE DIE GEBRAUCHSANWEISUNG SORGFÄLTIG DURCH UND BEWAHREN SIE SIE FÜR SPÄTERE VERWENDUNG AUF!

Der Hersteller Litex Promo Sp. z o.o. haftet nicht für Schäden, die durch Nichtbeachtung dieser Anleitung entstehen. Für den Verkauf an den Käufer gelten die Allgemeinen Geschäftsbedingungen, die unter https://litexpromo.de/allgemeine-geschaeftsbedingungen/? verfügbar sind.
Der Ständer wurde als Beschwerung für Sonnenschirme konzipiert und ist ausschließlich für diesen Zweck bestimmt. Er darf nur verwendet werden:
- bestimmungsgemäß, d. h. als Beschwerung für Sonnenschirme,
- in einwandfreiem technischen Zustand, d. h. ohne Risse, Beschädigungen an Metallteilen, hervorstehende Drähte.
Mägel, die die Sicherheit und die Funktionstüchtigkeit des Sonnenschirmständers beeinträchtigen könnten, müssen unverznüglich behoben werden; andernfalls ist die weitere Nutzung untersagt. Geringfügige Beschädigungen (Kratzer, Beulen, kleine Betonabplatzungen) sind zulässig und beeinträchtigen die sichere Nutzung des Produkts nicht. Alle in der Anleitung angegebenen Maßnahmen sind gemäß den dortigen Anweisungen durchzuführen. Bei allen Mängeln und festgestellten Fehlern ist Rücksprache mit dem Verkäufer erforderlich. Eigenmächtige Reparaturen sind unzulässig und erfolgen auf alleiniges Risiko des Käufers.
Achtung!
- Der Ständer muss von mindestens zwei Personen transportiert und aufgestellt werden. Der Sonnenschirmständer ist ausschließlich für die Verwendung durch Erwachsene bestimmt. Er ist nicht für die Verwendung durch Kinder oder Personen geeignet, die besonderer Betreuung bedürfen.
- Der Sonnenschirmständer muss waagerecht ausgerichtet sein.
- Der Sonnenschirmständer muss auf einem stabilen, festen Untergrund aufgestellt werden. Der Sonnenschirm muss mit einer dafür vorgesehenen Schraube am Ständer befestigt werden.
- Der Schirmständer muss gemäß den Angaben des Herstellers für den jeweiligen Schirmtyp geeignet sein (das Symbol auf dem Etikett des Schirms bedeutet, dass der Schirmständer mehr als … kg wiegen muss). Das Gewicht des Schirmständers hängt vom Schirmmodell ab.
Achtung: Unfallgefahr!
Das Produkt ist schwer – seien Sie beim Transport des Ständers besonders vorsichtig. Vergewissern Sie sich vor der Montage, dass der Schirmständer sicher befestigt ist und stabil steht. Aufgrund des Gewichts des Ständers sollte dieser von mindestens zwei erwachsenen Personen getragen werden. Nach dem Aufstellen des Ständers muss der Sonnenschirm in den Aufsatzrohr eingesetzt und durch Einlegen und Festziehen der im Lieferumfang enthaltenen Sicherungsschraube gesichert werden. Die Schraube bis zum maximalen Widerstand festziehen. Während des Gebrauchs muss der Benutzer regelmäßig den festen Sitz aller Schrauben am Ständer, an dem Ständeraufsatzrohr sowie an den Verbindungsstellen zwischen Aufsatzrohr und Sonnenschirm überprüfen.
Wartung und Pflege: Der Kunde sollte den Ständer nach der ersten Montage sorgfältig überprüfen. Der Ständer sollte mindestens einmal jährlich einer technischen Überprüfung unterzogen werden. Wir empfehlen, besonders auf die Verbindungen der Bauteile, eventuelle Korrosion der Materialien und deren Festigkeit zu achten. Es wird empfohlen:
- den Zustand des Sonnenschirmständers zu überprüfen und alle beschädigten Teile auszutauschen,
- zu prüfen, ob alle Schrauben fest angezogen sind, und lockere Schrauben nachzuziehen,
- den Zustand der Zinkbeschichtung zu überprüfen; bei Abnutzung der Zinkschicht muss diese erneut geschützt werden.
- Um die Haltbarkeit des Betons zu erhöhen, kann eine Imprägnierung auf dem trockenen, gereinigten Beton vorgenommen werden, am besten ca. 4 Wochen nach der ersten Nutzung.
Lagerung: Der Ständer und alle seine Teile sollten unter einem Dach gelagert werden. Um Korrosion zu vermeiden, muss der Ständer vor Feuchtigkeit geschützt werden.
Service und Ersatzteile: Bei Fragen zur Montage oder zur Bestellung von Ersatzteilen wenden Sie sich bitte an den Kundendienst (Kontakt unter www.litex.pl oder per E-Mail an: info@litex.pl). Reklamationen sind über das Reklamationsformular auf der Website www.litex.pl einzureichen.
Unterstützung: info@litex.pl

IMPORTANT, RETAIN FOR THE FUTURE REFERENCE: READ CAREFULLY!

The manufacturer, Litex Promo Sp. z o.o., shall not be liable for any damage resulting from failure to comply with this manual. The General Terms and Conditions available at https://litexpromo.com/terms-condition/ apply to sales made to the Buyer.
The base has been designed as a weight for an parasol and is intended solely for this purpose. It must only be used:
- for its intended purpose, i.e. as a weight for an parasol,
- in good working order, i.e. without cracks, damage to metal parts or protruding wires.
Any faults that may affect the safety and functionality of the parasol base must be rectified immediately; otherwise, further use is prohibited. Minor damage (scratches, dents, small chips in the concrete) is acceptable and does not affect the safe use of the product. All actions specified in the instructions must be carried out as described in the instructions. Any faults or defects found must be discussed with the seller. Self-repairs are not permitted and are carried out at the buyer's sole risk.
Warning!
- The base must be transported and installed by at least two people.
- The parasol base is intended for use by adults only. It is not suitable for use by children or people requiring special care.
- The parasol base must be levelled.
- The parasol base must be placed on a stable, hard surface. The parasol must be secured to the base using the dedicated bolt.
- The parasol base must be designed specifically for the relevant type of parasol, as stated by the manufacturer (the icon on the parasol label indicates that the base must weigh more than … kg). The weight of the base depends on the parasol model.
Warning: Risk of injury!
The product is heavy – take particular care when moving the base. Before starting assembly, ensure that the parasol base is securely fitted and stands firmly. Due to the weight of the base, it should be carried by at least two adults. Once the base is in place, insert the parasol into the base socket and secure it by threading and tightening the locking screw included in the set. Tighten the screw as far as it will go. During use, the user must regularly check that all screws on the base, the base cap and those connecting the cap to the parasol are tight.
Maintenance and care: The customer should thoroughly inspect the base after initial assembly. A technical inspection of the base should be carried out at least once a year. We recommend paying particular attention to the joints between structural components, any corrosion of materials and their strength. It is recommended to:
- check the condition of the umbrella base and replace any damaged parts,
- check that all bolts are tight and tighten any that are loose,
- check the condition of the zinc coating; if the zinc layer has worn away, it must be re-coated.
- To increase the durability of the concrete, it can be impregnated once the concrete has been cleaned and is dry, preferably around 4 weeks after first use.
Storage: The base and all its components should be stored under cover. To prevent corrosion, the base must be protected from moisture.
Service and spare parts: If you have any questions about installation or ordering spare parts, please contact Customer Service (contact at www.litex.pl or by e-mail at info@litex.pl).
In case of complaint, please register it via the complaint form available at www.litex.pl.
Support: e-mail: info@litex.pl

IMPORTANT : LIRE ATTENTIVEMENT LE MANUEL ET CONSERVER POUR UNE UTILISATION ULTÉRIEURE !

Le fabricant Litex Promo Sp. z o.o. décline toute responsabilité pour les dommages résultant du non-respect de ce mode d'emploi. Les Conditions Générales de Vente applicables aux transactions avec l'Acheteur sont disponibles à l'adresse : https://litexpromo.fr/conditions-generales-de-vente/
Le pied a été conçu pour servir de lest pour parasol et est exclusivement destiné à cet usage. Il doit être utilisé uniquement :
- conformément à sa destination, c'est-à-dire comme lest pour un parasol,
- dans un état technique approprié (sans fissures, sans dommages des éléments métalliques, sans fils saillants).
Toute anomalie susceptible d'affecter la sécurité et le bon fonctionnement du pied doit être immédiatement éliminée ; dans le cas contraire, son utilisation est interdite. Les dommages mineurs (rayures, éraflures, petits éclats de béton) sont admissibles et n'empêchent pas une utilisation sûre du produit. Toutes les opérations décrites dans le mode d'emploi doivent être effectuées conformément aux instructions. Toute défaillance ou défaut constaté doit faire l'objet d'une consultation avec le vendeur. Les réparations effectuées par l'utilisateur sont interdites et se font à ses propres risques.
Attention !
- Le pied doit être transporté et installé par au moins deux personnes. Le pied est exclusivement destiné à être manipulé par des adultes. Il ne convient pas aux enfants ni aux personnes nécessitant une surveillance particulière.
- Le pied du parasol doit être mis à niveau.
- Le pied doit être placé sur une surface stable et dure. Le parasol doit être fixé au pied à l'aide d'une vis dédiée.
- Le pied de parasol doit être adapté au type de parasol concerné, conformément aux indications du fabricant (l'icône apposée sur l'étiquette du parasol indique que le pied doit peser plus de … kg). Le poids du pied dépend du modèle de parasol.
Attention : Risque d'accident !
Le produit est lourd – il convient de faire preuve d'une prudence particulière lors de son déplacement. Avant le montage du parasol, il convient de s'assurer que le pied est correctement installé et stable. En raison de son poids, il doit être transporté par au moins deux adultes. Après installation du pied, insérer le parasol dans l'embout du pied et le fixer en serrant la vis de fixation incluse jusqu'à résistance maximale. Pendant l'exploitation, le serrage de toutes les vis du pied ainsi que de l'embout doit être vérifié régulièrement.
Entretien et maintenance : Le pied doit être vérifié soigneusement après le premier montage. Une inspection technique doit être effectuée au moins une fois par an. Il est recommandé de porter une attention particulière aux assemblages des éléments de construction, à toute corrosion éventuelle des matériaux ainsi qu'à leur résistance. Il est recommandé de :
- vérifier l'état du pied et remplacer tout élément endommagé,
- vérifier que toutes les vis sont correctement serrées et resserrer celles desserrées,
- vérifier l'état du revêtement galvanisé ; en cas d'usure, le protéger à nouveau.
- Pour augmenter la durabilité du béton, appliquer un produit d'imprégnation sur une surface propre et sèche, de préférence après environ 4 semaines d'utilisation.
Stockage : Le pied et toutes ses pièces doivent être stockés sous abri. Afin d'éviter la corrosion, il doit être protégé de l'humidité.
Service et pièces détachées : Pour toute question concernant le montage ou la commande de pièces détachées, contacter le service client (coordonnées disponibles sur www.litexpromo.fr ou par e-mail : info@litex.pl). En cas de réclamation, celle-ci doit être enregistrée via le formulaire disponible sur www.litexpromo.fr.
Support : info@litex.pl